2016年　東京都支部ダブルス大会　　【A　級】　　**結果**

2016/6/27･28･29･30　昭和の森テニスセンター

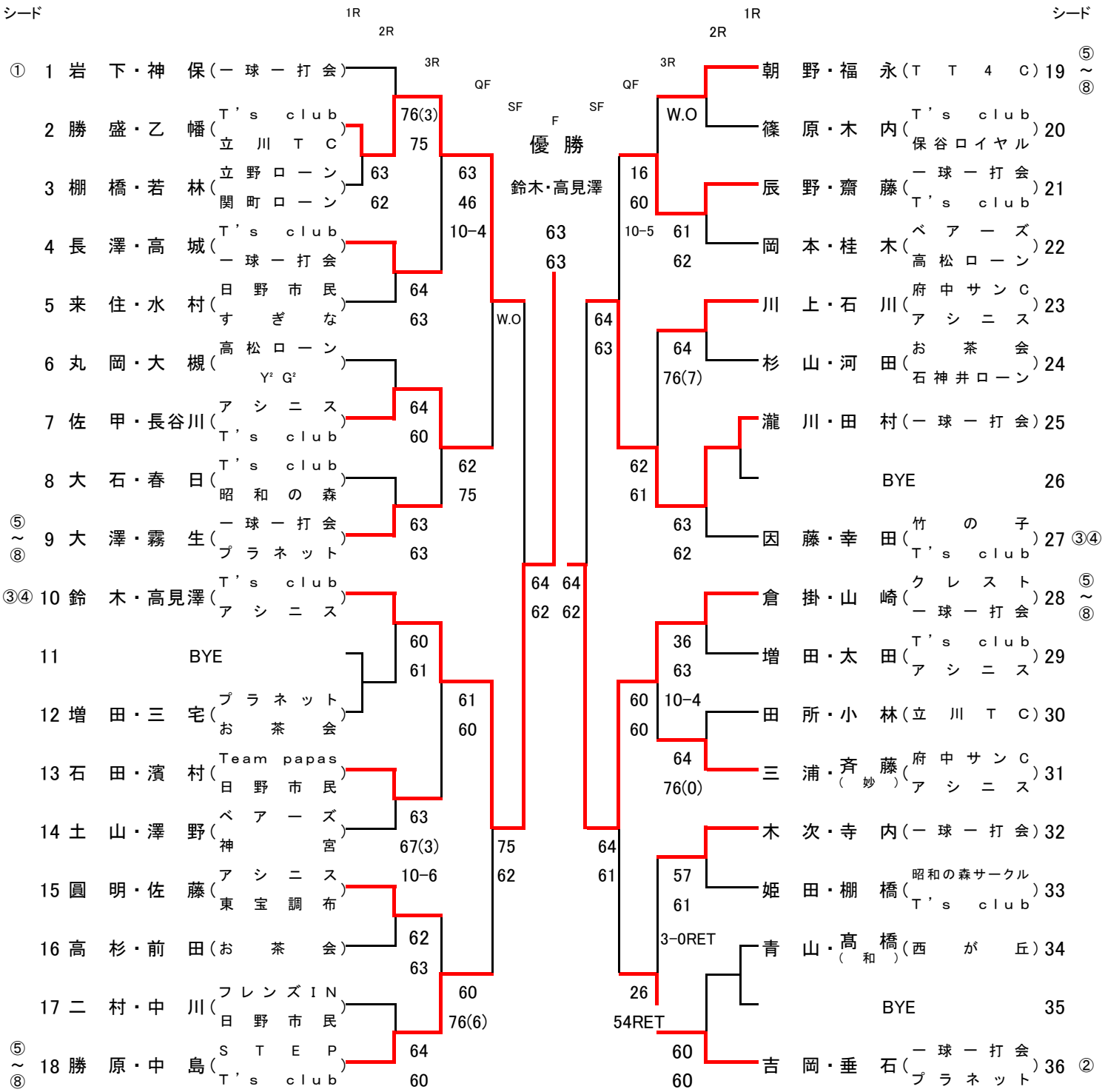

2016年　東京都支部ダブルス大会　　【B　級】　　**結果**
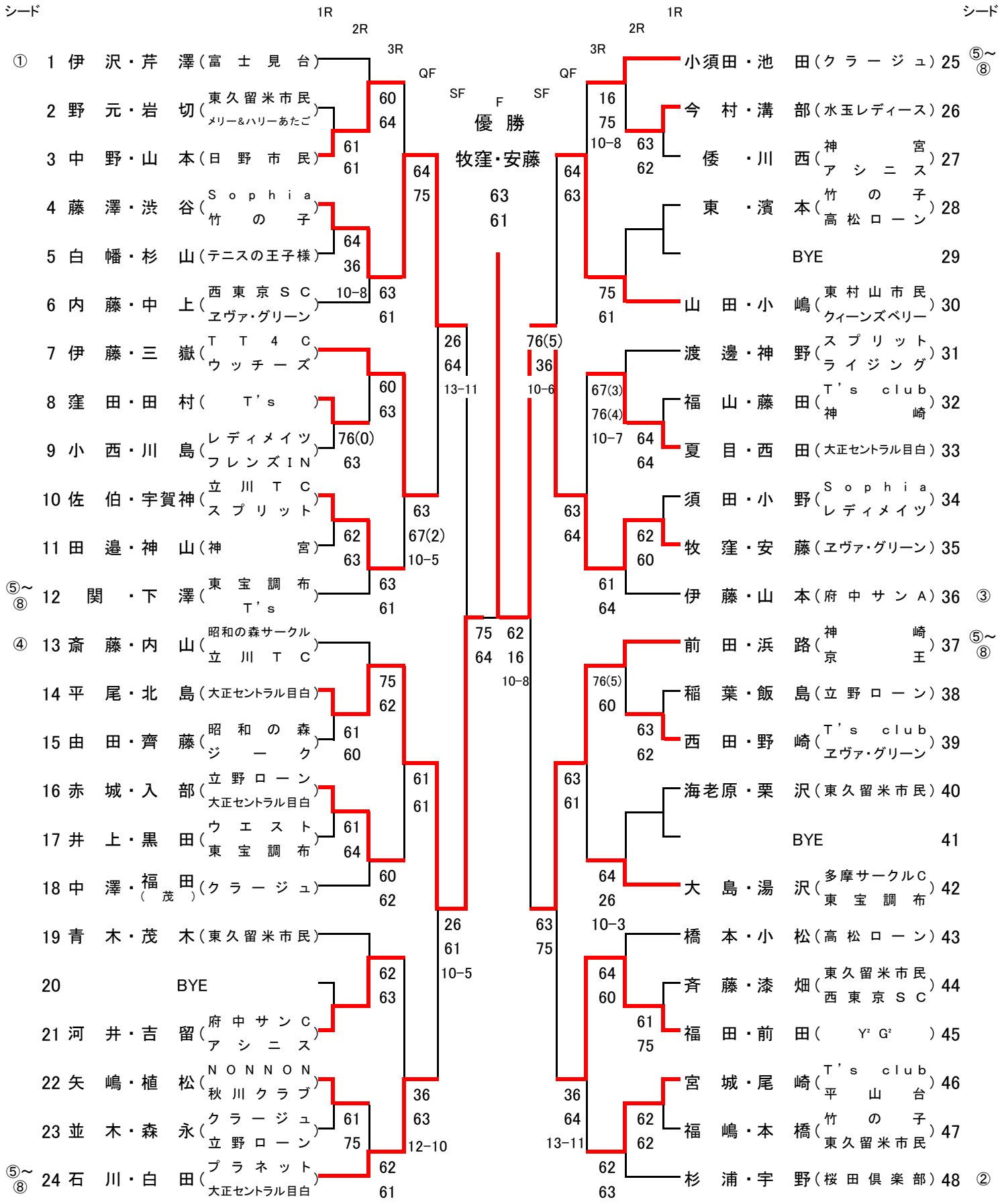
2016/6/27･28･29･30　昭和の森テニスセンター