2020年　東京都支部シングルス大会

結果

2020年10月20日(火) 21日(水) 22日(木)　於:昭和の森テニスセンター

一般の部

【 A 級 】　☆優勝☆　安原 温美

シード			A	B	C	勝敗	順位
①	A	岡 﨑 由布子(東 大 和)		6 3 3 6 7-10	6 2 6 3	1-1	2
	B	安 原 温 美(善福寺公園)	3 6 6 3 10-7		6 3 6 0	2-0	1
	C	三 角 てるみ(M . M . K .)	2 6 3 6	3 6 0 6		0-2	3

【 B 級 】　☆優勝☆　加藤 理沙

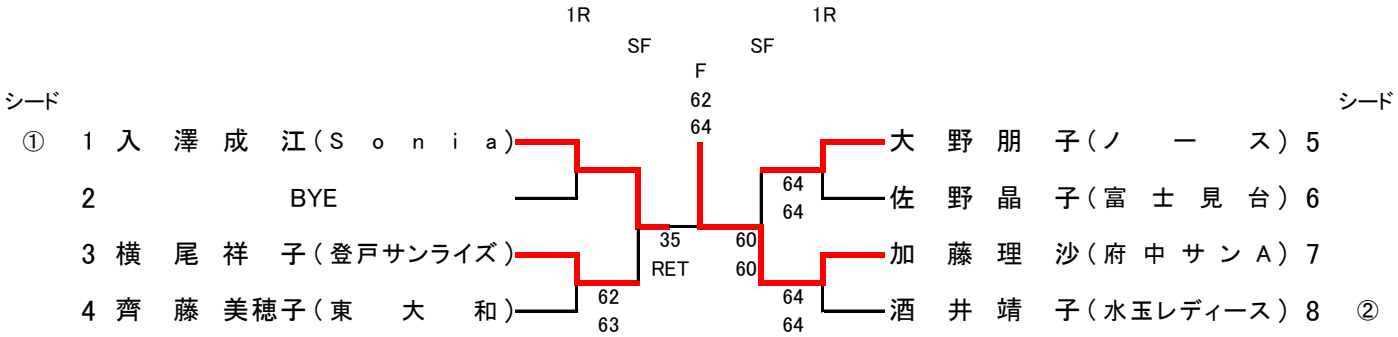

【 C 級 】　☆優勝☆　青木 美代子

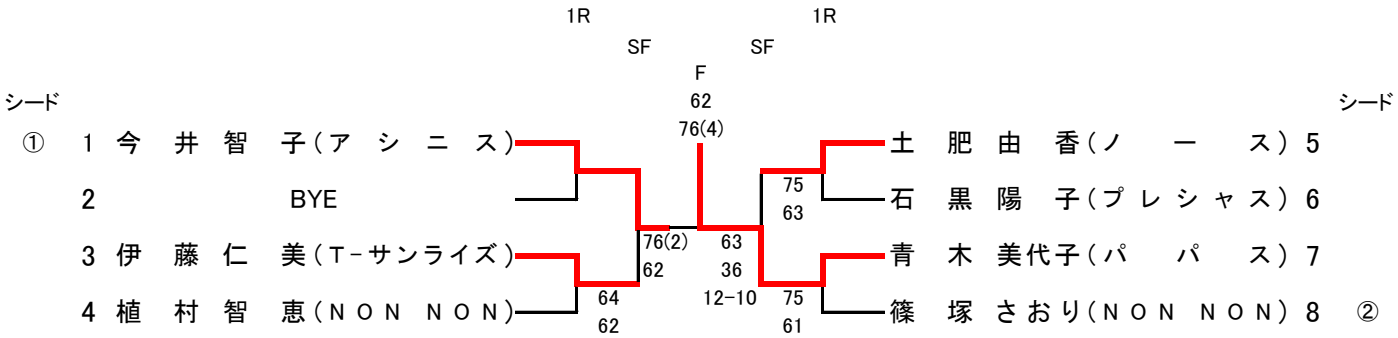

2020年　東京都支部シングルス大会

結果

2020年10月20日(火) 21日(水) 22日(木)　於:昭和の森テニスセンター

一般の部

【 D 級 】　☆優勝☆　吉田 由美

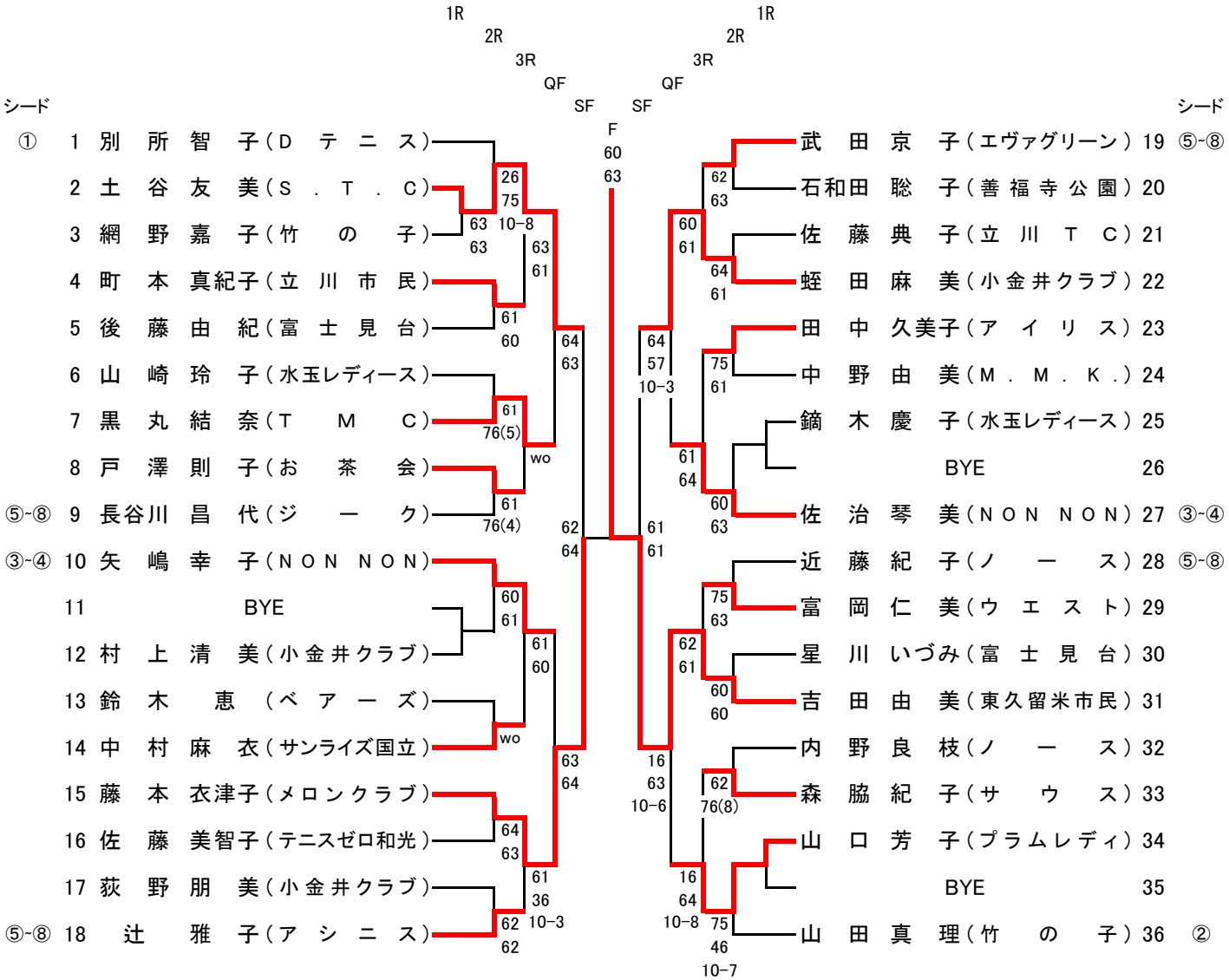

年齢別の部

【 55歳級 】　☆優勝☆　海老澤 芙美子

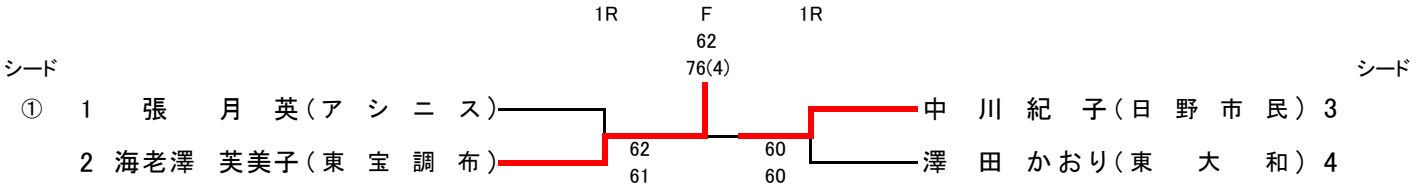

【 70歳級 】　☆優勝☆　勝山 智子

シード

			A	B	C	勝敗	順位
①	A	勝山智子(スマイル)		6 1 6 0	6 0 6 0	2-0	1
	B	新福美紀(小金井クラブ)	1 6 0 6		6 2 7 5	1-1	2
	C	宮川美和子(大正CTC目白)	0 6 0 6	2 6 5 7		0-2	3

2020年　東京都支部シングルス大会

結果

2020年10月20日(火) 21日(水) 22日(木)　　於:昭和の森テニスセンター

チャレンジの部　リーグ戦

※6ゲーム先取ノーアドバンテージ

			A	B	C	D	E	勝敗	順位
1	A	酒井　美千代（ＳＴＤ桜田）			６２	６１	６１	3-0	1
	B	柳川　美智恵（サンライズ国立）							
	C	中澤　雅代（イースト）	２６			６０	６３	2-1	2
	D	吉開　寿子（立川市民）	１６		０６		３６	0-3	4
	E	松野　奈央子（パパス）	１６		３６	６３		1-2	3

			A	B	C	D	勝敗	順位
2	A	野本　京子（ＧＲＯＷＩＮＧ）		６３	５６	５６	1-2 0.516	2
	B	井上　奈穂子（水玉レディース）	３６		１６	６３	1-2 0.400	4
	C	武智　一恵（小平金曜会）	６５	６１		６３	3-0	1
	D	山田　わこ（フルールドリス）	６５	３６	３６		1-2 0.414	3

			A	B	C	D	勝敗	順位
3	A	渡具知　富美子（ラビッツ）		６２	６２	３６	2-1	2
	B	坂田　香（田園）	２６		６４	４６	1-2	3
	C	山田　亜子（水玉レディース）	２６	４６		４６	0-3	4
	D	菰口　直美（府中サンＡ）	６３	６４	６４		3-0	1

			A	B	C	D	勝敗	順位
4	A	鈴木　俊江（東大和）		３６	０６	１６	0-3	4
	B	渡辺　直美（日野市民）	６３		３６	０６	1-2	3
	C	高平　恵美（水玉レディース）	６０	６３		２６	2-1	2
	D	古澤　明日香（関町ローン）	６１	６０	６２		3-0	1

☆ リーグ戦後、順位別トーナメントを行います。　（1ブロックは1位と2位が1位トーナメントに入ります）

↓　↓　↓

※1ブロックが4名になった為、
各順位のまま各トーナメントに入ります。

2020年　東京都支部シングルス大会

結果

2020年10月20日(火) 21日(水) 22日(木)　於：昭和の森テニスセンター

チャレンジの部　順位別トーナメント

※1セットマッチノーアドバンテージ

☆優勝☆　古澤　明日香

1位 トーナメント

			1R	SF	F	
1ブロック1位	1	酒井美千代（ＳＴＤ桜田）		60		
	2	BYE			64	古澤　明日香
2ブロック1位	3	武智一恵（小平金曜会）				
3ブロック1位	4	菰口直美（府中サンＡ）		60		
4ブロック1位	5	古澤明日香（関町ローン）				

2位 トーナメント

			SF	F	
1ブロック2位	1	中澤雅代（イースト）	62		
2ブロック2位	2	野本京子（ＧＲＯＷＩＮＧ）		64	渡具知　富美子
3ブロック2位	3	渡具知富美子（ラビッツ）	61		
4ブロック2位	4	高平恵美（水玉レディース）			

3位 トーナメント

			SF	F	
1ブロック3位	1	松野奈央子（パパス）	62		
2ブロック3位	2	山田わこ（フルールドリス）		62	坂田　香
3ブロック3位	3	坂田香（田園）	62		
4ブロック3位	4	渡辺直美（日野市民）			

4位 トーナメント

			SF	F	
1ブロック4位	1	吉開寿子（立川市民）	64		
2ブロック4位	2	井上奈穂子（水玉レディース）		61	山田　亜子
3ブロック4位	3	山田亜子（水玉レディース）	61		
4ブロック4位	4	鈴木俊江（東大和）			