2019年　東京都支部シングルス大会　　結果

2019年10月21日(月) 23日(水)24日(木)　於:昭和の森テニスセンター

〔一般の部〕

【 A　級 】　☆優勝☆　奥野　佳代子(ノース)

シード			A	B	C	勝敗	順位
①	A	中　山　妙　子(T's club)		2 6 3 6	1 6 3 6	0-2	3
	B	奥　野　佳代子(ノ　ー　ス)	6 2 6 3		7 6(3) 6 1	2-0	1
	C	佐　伯　真佐子(立　川　T　C)	6 1 6 3	6 7(3) 1 6		1-1	2

【 B　級 】　☆優勝☆　岡﨑　由布子(東大和)

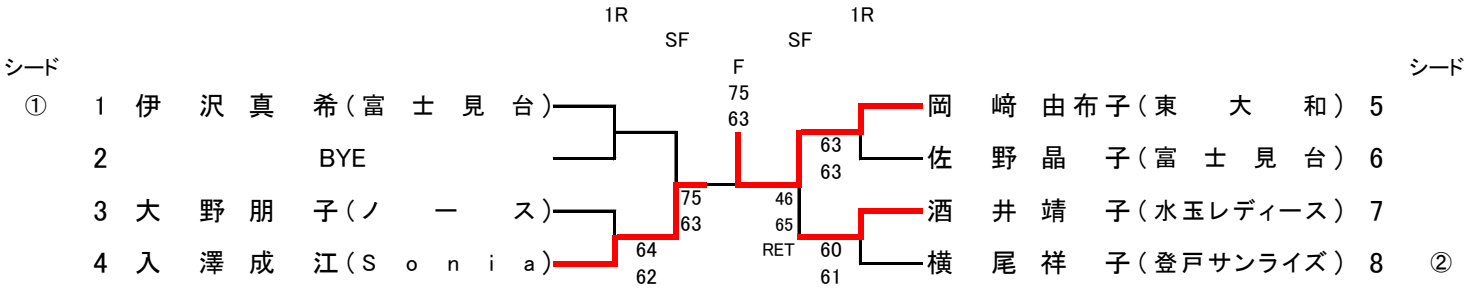

【 C　級 】　☆優勝☆　加藤　理沙(府中サンA)

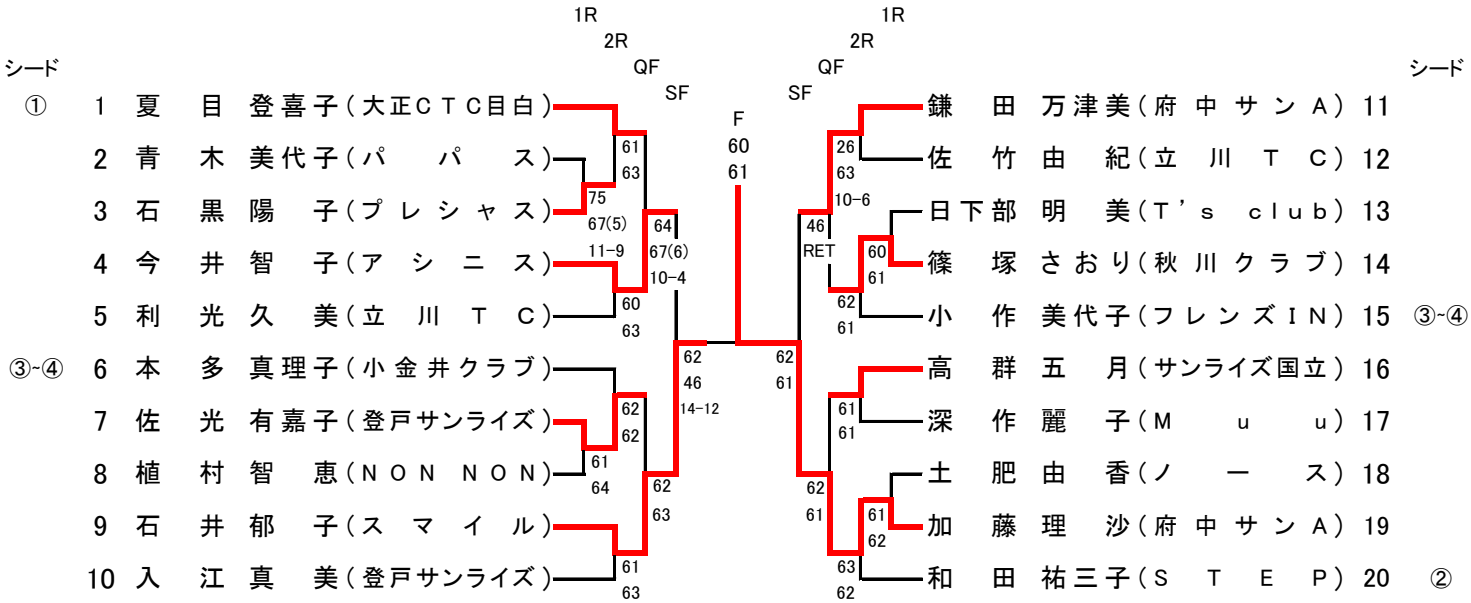

2019年　東京都支部シングルス大会　　結果

2019年10月21日(月)23日(水)24日(木)　於:昭和の森テニスセンター

〔一般の部〕

【 D 級 】 ☆優勝☆　大澤 詩保子(一球一打会)

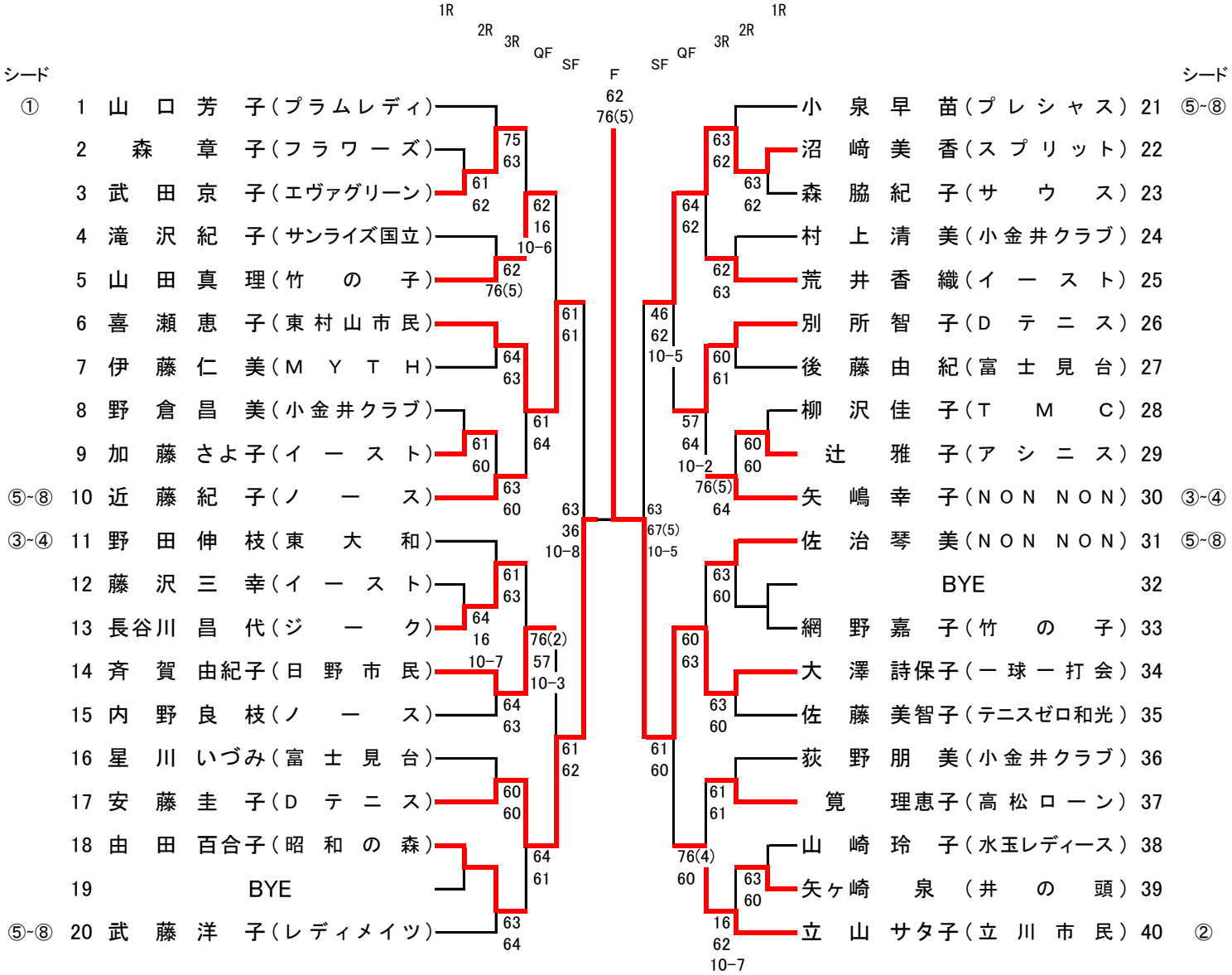

2019年　東京都支部シングルス大会　　結果

2019年10月21日(月) 23日(水)　於:昭和の森テニスセンター

〔年齢別の部〕

【 55歳級 】　☆優勝☆　吉田　恵美子(昭和の森)

シード			A	B	C	勝敗	順位
①	A	張　月　英(アシニス)		1 6 5 7		0-1	2
	B	吉　田　恵美子(昭和の森)	6 1 7 5			1-0	1
	C	北　澤　みゆき(BTC)					

【 60歳級 】　☆優勝☆　重田　葉子(昭和の森)

シード			A	B	C	勝敗	順位
①	A	重　田　葉　子(昭和の森)		6 3 6 2	6 1 7 6(4)	2-0	1
	B	中　島　郁　子(美遊倶楽部)	3 6 2 6		7 6(5) 7 5	1-1	2
	C	岩　嵜　満　子(GROWING)	1 6 6 7(4)	6 7(5) 5 7		0-2	3

【 65歳級 】　☆優勝☆　遠藤　裕子(多摩サークルA)

シード			A	B	C	勝敗	順位
①	A	新　福　美　紀(小金井クラブ)		6 3 6 3	0 6 2 6	1-1	2
	B	森　由紀子(立川市民)	3 6 3 6		2 6 0 6	0-2	3
	C	遠　藤　裕　子(多摩サークルA)	6 0 6 2	6 2 6 0		2-0	1

【 70歳級 】　☆優勝☆　勝山　智子(スマイル)

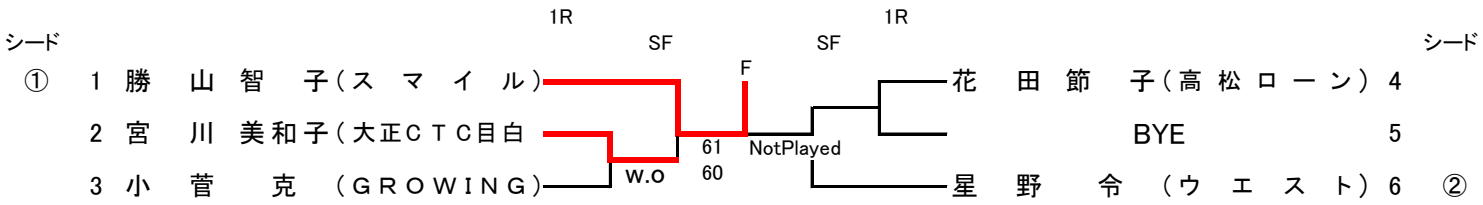

2019年　東京都支部シングルス大会　　結果

2019年10月21日(月) 23日　於:昭和の森テニスセンター

【 チャレンジ リーグ 】　☆優勝☆　原田 永里子(スマイル)

			A	B	C	D	E	勝敗	順位
1	A	酒井 美千代(STD桜田)		61	60	46		2-1	2
	B	熊谷 やよい(狛江SFTC)	16		64	36		1-2	3
	C	鈴木 俊江(東大和)	06	46		16		0-3	4
	D	町本 真紀子(立川市民)	64	63	61			3-0	1
	~~E~~	~~山田 わこ(フルールドリス)~~							

			A	B	C	D	勝敗	順位
2	A	鏑木 慶子(水玉レディース)			85	84	2-0	1
	~~B~~	~~坂田 香(田園)~~						
	C	新野 みゆき(東大和)	58			79	0-2	3
	D	手塚 智子(西が丘)	48		97		1-1	2
3	A	渡邊 仁美(東大和)		26	06	06	0-3	4
	B	桃崎 さち代(神宮)	62		26	16	1-2	3
	C	中野 映美(スプリット)	60	62		26	2-0	2
	D	原田 永里子(スマイル)	60	61	62		3-0	1
4	~~A~~	~~田中 すみ子(ナパエルス)~~						
	B	古市 香(パパス)			83	48	1-1	2
	C	石和田 聡子(善福寺公園)		38		18	0-2	3
	D	富岡 仁美(サウス)		84	81		2-0	1

【 チャレンジ 順位別トーナメント 】　※欠場者が複数ありましたので、トーナメントを変更します

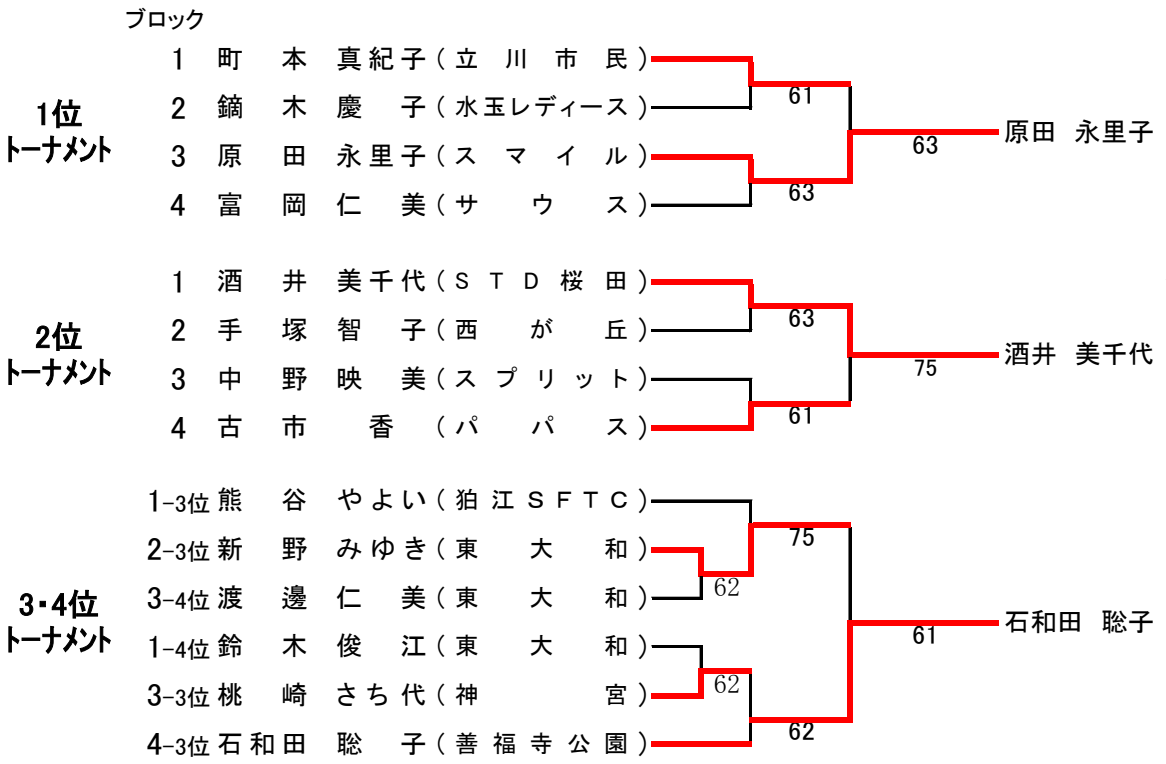

2019年　東京都支部シングルス大会　　結果

2019年10月21日(月)　於:昭和の森テニスセンター

【 チャレンジ55 リーグ 】

☆優勝☆　野本　京子(GROWING)

			A	B	C	勝敗	順位
1	A	伊　達　陽　子(ノ　ー　ス)		4 6	0 6	0-2	3
	B	渡具知　富美子(ラ　ビ　ッ　ツ)	6 4		4 6	1-1	2
	C	谷　野　淳　子(井　の　頭)	6 0	6 4		2-0	1

			A	B	C	勝敗	順位
2	A	名　取　敏　江(ナパエルス)		1 6	0 6	0-2	3
	B	野　本　京　子(GROWING)	6 1		6 4	2-0	1
	C	堀　嘉津子(井　の　頭)	6 0	4 6		1-1	2

【 チャレンジ55 トーナメント 】

ブロック

1位 トーナメント

1　谷　野　淳　子(井　の　頭)
2　野　本　京　子(GROWING)
64
野本　京子

2位 トーナメント

1　渡具知　富美子(ラ　ビ　ッ　ツ)
2　堀　嘉津子(井　の　頭)
62
渡具知　富美子

3位 トーナメント

1　伊　達　陽　子(ノ　ー　ス)
2　名　取　敏　江(ナパエルス)
75
伊達　陽子